Шестеренчатые электронасосысерии 340

Руководство по установке, эксплуатации, техническому обслуживанию и безопасности

Перевод

СОДЕРЖАНИЕ

1. ВВЕДЕНИЕ
2. ОБЩЕЕ ОПИСАНИЕ
3. ИДЕНТИФИКАЦИЯ ПРОДУКЦИИ
4. ТЕХНИЧЕСКИЕ ХАРАКТЕРИСТИКИ
5. КОМПОНЕНТЫ НАСОСА
6. РАСПАКОВКА И УСТАНОВКА
7. ИНСТРУКЦИИ ПО ЭКСПЛУАТАЦИИ
8. ОБНАРУЖЕНИЕ И УСТРАНЕНИЕ НЕИСПРАВНОСТЕЙ
9. ТЕХНИЧЕСКОЕ ОБСЛУЖИВАНИЕ
10. УТИЛИЗАЦИЯ
11. СВЕДЕНИЯ ДЛЯ ЗАКАЗА
12. ГАБАРИТЫ
13. ПЕРЕМЕЩЕНИЕ И ТРАНСПОРТИРОВКА
14. МЕРЫ ПРЕДОСТОРОЖНОСТИ
15. ПРОТИВОПОКАЗАНИЯ К ПРИМЕНЕНИЮ
16. ГАРАНТИЯ
17. ДЕКЛАРАЦИЯ СООТВЕТСТВИЯ СТАНДАРТАМ
18. ДИСТРИБЬЮТОРЫ

CE

Настоящее Руководство составлено в соответствии
с директивой ЕС 06/42 (Директива по машиностроению)

C2005RR– WK 01/12

1. ВВЕДЕНИЕ

Вданномруководствепоэксплуатацииобслуживаниюрассматриваются***Электронасосысерии 340...***.
Для получения последней версии руководства рекомендуется обращаться в Технический отдел «Dropsa» или скачать его с нашего сайта http://www.dropsa.com.
Эксплуатация насоса, рассмотренного в руководстве, должна осуществляться квалифицированным и обученным персоналом. Пользователь обязан прочесть его. Рекомендуется содержать данное руководство в надлежащих для длительного хранения и оперативного доступа условиях.
Необходимо проверять целостность насоса сразу же после его получения. В случае появления рекламаций немедленно свяжитесь с коммерческим отделом DropsaSpA.
Dropsa не принимает на себя никакой ответственности за ущерб, причиненный лицам или имуществу в случае несоблюдения положений этого руководства.
Любые изменения составных частей системы или иное его использование без письменного разрешения DropsaSpA, освобождают последнюю от любой ответственности за ущерб, причиненный лицам и/или имуществу, а также от гарантийных обязательств.

2. ОБЩЕЕОПИСАНИЕ

Шестеренные электрические насосы предназначены для применения в системах смазки минеральным маслом. Особенно пригодны для подачи в системы смазки.

Выпускается 3 версии насоса для:
- Системы 01 (производства компании Dropsa)
Для применения в однолинейных системах смазки с необъемными инжекторами или дозирующими клапанами. Со встроенным обратным клапаном. Рабочее давление составляет < 20 бар при непрерывной работе или в прерывистом режиме.

- Системы 06 (производства компании Dropsa)
Насос оснащен встроенным выпускным клапаном и предназначен для подачи на объемные дозирующие клапана для системы смазки, работающей в прерывистом режиме. Рабочее давление составляет < 70 бар в прерывистом режиме.

- Системы 26 (производства компании Dropsa)
Насос оснащен встроенным обратным клапаном и предназначен для подачи смазки на прогрессивные распределители. Рабочее давление составляет < 30 бар при непрерывной работе и < 70 бар в прерывистом режиме.

3. ИДЕНТИФИКАЦИЯ ПРОДУКЦИИ

На передней части резервуара насоса находится идентификационная этикетка, содержащая код изделия и основные технические характеристики.

4. ТЕХНИЧЕСКИЕ ХАРАКТЕРИСТИКИ

4.1 Шестеренчатый насос

Насос доступен с расходом 350 см³/мин и 500 см³/мин, при 1500 об/мин. Максимальное давление в прерывистом режиме составляет 70 бар с трехфазным двигателем (50%в прерывистом режиме, для получения максимальной производительности насоса, не превышать максимальное рабочее время 5 минут, после чего последующее время паузы 5 минут); 30 бар в непрерывном режиме с однофазным или трехфазным двигателем; 20 барв непрерывном или прерывистом режимес однофазным или трехфазным двигателем; рабочая температура +5°C + 40°C.
Система работает с минеральным масломдиапазон вязкости от 15 до 1000 сСт при рабочей температуре жидкости; при использовании другого смазочного материала, обговорите заранее cDropsaS.p.A.

<table>
<tr><th colspan="3">ДВИГАТЕЛЬ</th><th>ТРЕХФАЗНЫЙ</th><th>ОДНОФАЗНЫЙ</th></tr>
<tr><td colspan="3">К-ство оборотов в минуту</td><td colspan="2">1500</td></tr>
<tr><td rowspan="5">Калибровкабайпаса</td><td rowspan="3">Макс. давлениев прерывистом режиме*</td><td>Система01</td><td colspan="2">5 бар</td></tr>
<tr><td>Система26</td><td>70 бар</td><td rowspan="2">40 бар</td></tr>
<tr><td>Системы04-06</td><td>50 бар</td></tr>
<tr><td rowspan="3">Макс. давление в непрерывном режиме</td><td>Система01</td><td colspan="2">5 бар</td></tr>
<tr><td>Система 26</td><td rowspan="2">30 бар</td><td rowspan="2">20 бар</td></tr>
<tr><td>Системы04-06</td></tr>
<tr><td colspan="3" rowspan="2">Производительность</td><td colspan="2">350 см³/мин</td></tr>
<tr><td colspan="2">500 см³/мин</td></tr>
<tr><td colspan="3">Температурахранения</td><td colspan="2">-20°C ÷ +50°C</td></tr>
<tr><td colspan="3">Рабочаятемпература</td><td colspan="2">+5°C ÷ +40°C</td></tr>
<tr><td colspan="3">Рабочаявлажность</td><td colspan="2">90% отн. влажности</td></tr>
<tr><td colspan="3">Непрерывныйуровеньзвуковогодавления</td><td colspan="2"><70 dB(A)</td></tr>
<tr><td colspan="3">Вязкость масла**</td><td colspan="2">15 ÷ 1000 cSt
(73.31 ÷ 4628 SUS)</td></tr>
</table>

**** 50% в прерывистом режиме для получения максимальной производительности насоса, не превышать максимальное рабочее время 5 минут, после чего последующее время паузы 5 минут.***
***** В случае использования отличных от указанных материалов, рекомендуется обращаться в тех. отдел DropsaS.p.A. для дальнейших указаний.***

4.2 ЭЛЕКТРОДВИГАТЕЛЬ

Двигатель	Трехфазный	Однофазный
Описание	Специальный 220/380V, 240/415V,225/440V	220V (на заказ 110V)
Частота	50-60 Hz	
Размер	56	
Поглощение	около 90W	
Степеньзащиты	IP 55	
Классизоляции	F	
Непрерывный режим работы	S1	
Прерывистый режим работы (25%)	S3	-

<u>Внимание</u>: запрещается использовать напряжения и давления, отличные от указанных на идентификационнойтабличке.

5. КОМПОНЕНТЫ НАСОСА

Насос состоит из:

- шестеренчатого насоса;
- электромотора;
- бака (в зависимоти от модели насоса);
- всасывающегофильтра260 µ;
- группы клапанов, установленных на внешней стороне резервуара, в состав которыхвходит легко регулируемый байпасный клапан; фитинг или разъем подачи G1/8 UNI-ISO 228/1 (1/8 BSP), оба для двойного конуса и трубы диаметра 6 мм; соединениедля манометра G1/8 UNI-ISO 228/1 (1/8 BSP); обратного или выпускного клапана для работы с системами с дозирующими клапанами.
- манометра(для сигнализации давления в трубопроводе);
- электрического контакта минимального уровня. Тип магнитно-поплавковый с нормально замкнутым контактом к минимальному уровню. Максимальная мощность переключения 50 W- 50 VA; максимальное напряжение переключения 220 Вольт переменного тока- 150 Вольт постоянного тока, максимальный ток 3А. По запросу предоставляется возможным поставка минимального уровня смазки: оборудован двумя уровнями датчиков поплавкового типа.

Насос также может быть оснащен следующими аксессуарами:

- ***Реле давление***
  Представляется возможным установка трех разных моделей в зависимости от системы смазки и рабочего давления(см. пар. 11,5).

- ***Панельуправления***
  Серии "VIP", который позволяет управлять различными рабочими параметрами: сигнализация, цикл, пауза и т.д.

- ***Электроконтактпоплавкокоготипа***
  Оснащается двумя уровнями датчиков поплавкового типа. Верхний контакт указывает на резерв масла в баке, в то время как нижний указывает на его нулевой уровень. Как правило, нижний контакт соединен таким образом, что позволяет использовать один и тот же контакт и для остановки двигателя.

6. РАСПАКОВКА И УСТАНОВКА

ВНИМАНИЕ: Насосная станция должна распаковываться, обслуживаться и ремонтироваться только квалифицированным персоналом.

6.1РАСПАКОВКА

Определите будущее расположение насоса, откройте упаковку и извлеките насос. Убедитесь в отсутствии полученных во время транспортировки повреждений. Материал упаковки не содержит вредных или загрязняющих веществ, поэтому не требуется никаких особых мер по его утилизации. Рекомендуется учитывать местные нормы по утилизации.

6.2 УСТАНОВКА

Насосная станция поставляется в собранном виде и не нуждается в сборочных операциях.

- Обеспечьте соответствующее пространство для установки насоса, оставляя минимальное окружное пространство 100 мм.
- Устанавливайте насос на высоте, удобной для обслуживания, во избежание неудобных поз или возможного удара (в соответствии с монтажной схемой); Для правильного крепления проверьтегабаритымежосевых расстояний, показанных на рис. гл. 12.
- Подключите насос к машине (оборудованию), а затем к панели управления.

6.3 ГИДРАВЛИЧЕСКИЕСОЕДИНЕНИЯ

Соединение между шестеренчатым насосом и корпусом клапана с помощью нейлоновой наружной трубы дм. 4мм;

ГИДРАВЛИЧЕСКАЯ СХЕМА ПОДКЛЮЧЕНИЯ

СИСТЕМА 01

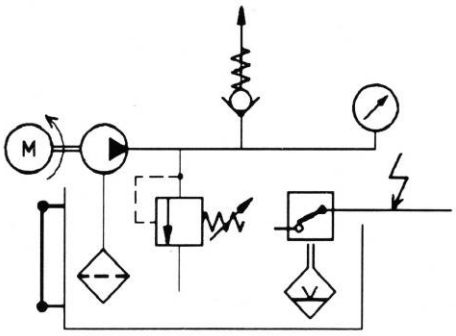

СИСТЕМА 04-06

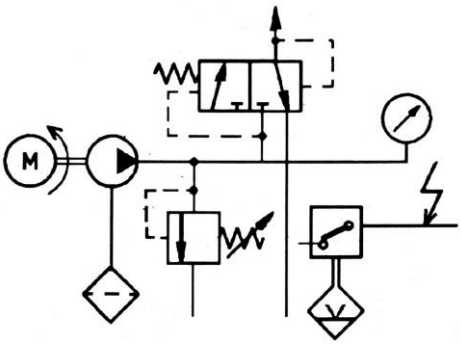

СИСТЕМА 26

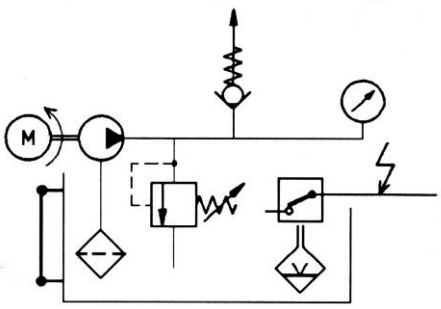

6.4 РЕГУЛИРОВКА

Единственный изменяемый параметр-давление. Для его изменения необходимо повернутьрегулировочный винт по часовой стрелке (для увеличения) или против часовой стрелки (для уменьшения).

<u>Внимание</u>: **После окончания всехустановочных операций, убедитесь, что трубопроводы надежно защищены и прочно прикреплены.**

7. ИНСТРУКЦИЯ ПО ЭКСПЛУАТАЦИИ

7.1 ВВОД В ЭКСПЛУАТАЦИЮ

7.7.1 Перед запуском насоса выполнить следующие действия:

- Убедитесь в том, что насос не имеет повреждений.
- Заполнитерезервуарсмазочнымматериалом (указатели макс./мин. на баке);
- Убедитесь, что температура окружающей среды находится в диапазоне рабочих температур станции, а линия смазки не содержит воздух.
- Проверьте правильность электрического подключения(в соответствии с требованиями стандарта CEI 64/8, IEC 364);
- Проверьте подключение индикатора уровня смазки и, при наличии, реле давления.
- После включения насоса, проверьте направление вращения электродвигателя: если он вращается в противоположном направлении, подключите его снова, как указано на схеме подключения закрепленной на двигателе.

Минимальный уровень поставляется, если не указано иное заказчиком, с закрытым контактом для минимального уровня. В случаенормально открытого контакта, необходимо открыть бак и изменить направление поплавка.

7.7.2 После запуска насоса

- Включите насос.
- Убедитесь в его запуске.
- Проверьте направление вращения электродвигателя: если он вращается в противоположном направлении, подключите его снова, как указано на схеме подключения закрепленной на двигателе.
- Проверьте отсутствиепузырьков воздуха в трубопроводе.
- При использовании конироллераVIPпроверьте настройки панели управления.
- Проверьте правильность работы машины/оборудования.

В случае возникновения сомнения по поводу правильного функционирования насоса, обратитесь в технический отдел DropsaSpA.

7.2 МЕРЫ ПРЕДОСТОРОЖНОСТИ

- Перед выполнением любой операции, проверьте напряжение, указанное на этикетке продукта.
- Во избежание поражения персонала электрическим током при прикосновении к частям оборудования, находящимся под напряжением, необходимо применять в сети электропитания дифференциальный автомат защиты (УЗО) на номинальный отключающий ток в 0,03 Ампери временем отклика не более 1 сек.;
- Отключающая способность УЗО должна быть ≤ 10kV , а номинальный ток 6 A;

8. ОБНАРУЖЕНИЕ И УСТРАНЕНИЕ НЕИСПРАВНОСТЕЙ

Внимание: **Ремонт и разборка станции должны производиться только авторизированным персоналом DropsaSpA.**

Ниже приведена диагностическая таблица, содержащая список возможных неисправностей, их причины и способы их устранения.
В случае возникновения сомнений или неуверенности в своих действиях, а также невозможности с помощью приведенных ниже данных самостоятельно устранить проблему, просим связаться с техническим отделом Dropsa, не пытаясь самостоятельно установить причину, разобрав насосную станцию.

ДИАГНОСТИЧЕСКАЯ ТАБЛИЦА		
НЕПОЛАДКА	**ВОЗМОЖНЫЕ ПРИЧИНЫ**	**МЕРЫ ПО УСТРАНЕНИЮ**
Электронасос не подает смазку или же подает, но не в нужном количестве	• Засасывает воздух, потому что пуст резервуар • Всасывающийфильтргрязныйи лизасорен • Внутренние соединения ослаблены • Насос поврежден • Регулирующий клапан давления расстроен (поэтому масло поступает обратно в резервуар)	• Восстановить уровень в резервуаре и выпустить воздух из оборудования • Промойте фильтр в нефти и продуйте сжатым воздухом • Закройте все фитинги убедившись, что нет утечки и замените поврежденные трубы. • Замените насос • Завинтите регулировочный винт до тех пор, пока масло не начнет вытекать с подачи
Насос не подает масло, при установленном давлении	• Перепускнойклапанповрежден • Неправильнаяустановкарегулирующегоклапана	• Соедините выходное отверстие насоса с трубой около 30 смс манометром, приложенного к свободному концу. Отрегулируйте клапан, повернув винт и смиотреть показания манометра соответствующее значение давления
Не подается давление в линии	• Наличиегрязиподклапаном • Клапан управления с неустойчивым функционированием	• Демонтируйте и почистите клапан, при необходимости, замените его • Демонтируйте и проконтролируйте клапан, при необходимости, замените его

9. ТЕХНИЧЕСКОЕ ОБСЛУЖИВАНИЕ

Насосная станция не требует каких-либо специальных приспособлений или инструментов для проверки и обслуживания, однако рекомендуется пользоваться исправным инструментом (DPR 547/55) во избежание возможного нанесения вреда здоровью персонала или повреждения частей агрегата.
При установке насоса следует предусмотреть свободное место для проведения тех. обслуживания. Важно убедиться в отключении насоса от электрической и гидравлической сети, до того как будет производиться обслуживание. Освободить бак от смазки.

***ВНИМАНИЕ*: Во избежание контакта со смазкой, используйте специальную защитную одежду и обувь.**

Периодичность обслуживания станции:

ПРОВЕРКА	РАБОЧИЕ ЦИКЛЫ
Состояние смазки	1000
Уровень смазки	2000
Очистка загрузочного и всасывающего фильтра	4000
Очистка днабака	6000

10. УТИЛИЗАЦИЯ

Во время обслуживания и утилизации данного изделия не загрязняйте окружающую среду отходами. Следуйте местным нормам и правилам по охране окружающей среды. Утилизируя насосную станцию, не забудьте уничтожить идентификационную табличку и документацию к изделию.

11. СВЕДЕНИЯ ДЛЯ ЗАКАЗА

11.1 Характеристики и размеры резервуара

Материал	Емкость бака		Габаритыlxdxh		Вес	
	Л.	Gals	мм	in.	Кг	Lb
Прозрачныйнейлон	2.7	0.59	240x138x166	9.44x5.43x6.53	0.4	0.88
Алюминий	3	0.66	240x138x171.5	9.44x5.43x6.75	1.4	3.08
Сталь	6	1.32	327x184x255	12.87x7.24x10.03	4.6	10.14
	11	2.42	327x184x400	12.87x7.24x15.74	8	17.63
	15	3.3	327x184x509	12.87x7.24x20.03	9	19.84

11.2 Серия 01

СБОРКА							
Производительность при 1500 об/мин	Двигатель	БАК					
		Без бака	2.7 л. (0.594 gals)	3 л. (0.66 gals)	6 л. (1.32gals)	11 л. (2.42 gals)	15 л. (3.3 gals)
			Прозрачный нейлон	Алюминий	Сталь		
350 см³/мин	Трехфаз. 220/380 V 50Hz 3301374	3404023	3404031	3404032	3404034	3404048	3404049
500 см³/мин		3404022	3404030	3404033	3404035	3404042	3404043
350 см³/мин	Однофаз.110V 50Hz 3301375	3404026	3404055	3404051	3404056	3404053	3404054
500 см³/мин		3404046	3404039	3404040	3404041	3404044	3404045

11.3 СИСТЕМА 04-06

СБОРКА							
Производительность при1500 об/мин	**Двигатель**	**БАК**					
		Без бака	**2.7 л. (0.594 gals)**	**3 л. (0.66 gals)**	**6 л. (1.32gals)**	**11 л. (2.42 gals)**	**15 л. (3.3 gals)**
			Прозрачныйн ейлон	**Алюминий**	**Сталь**		
350 см³/мин	Трехфаз.220/ 380V 50Hz 3301374	3405098	3405200	3405204	3405206	3405294	3405295
500 см³/мин		3405100	3405201	3405205	3405207	3405243	3405244
350 см³/мин	Однофаз. 110V50Hz 3301375	3405123	3405240	3405324	3405325	3405296	3405297
500 см³/мин		3405124	3405298	3405241	3405242	3405245	3405246

11.4 СИСТЕМА 26

СБОРКА							
Производительность при1500 об/мин	**Двигатель**	**БАК**					
		Без бака	**2.7 л (0.594 gals)**	**3 л (0.66 gals)**	**6 л (1.32gals)**	**11 л (2.42 gals)**	**15 л (3.3 gals)**
			Прозрачныйн ейлон	**Алюминий**	**Сталь**		
350 см³/мин	Трехфаз. 220/380 V 50Hz 3301374	3405099	3405202	3405230	3405291	3405292	3405293
500 см³/мин		3405101	3405203	3405231	3405232	3405251	3405252
350 см³/мин	Однофаз. 110 V 50Hz 3301375	3405121	3405235	3405299	3405300	3405301	3405302
500 см³/мин		3405122	3405303	3405236	3405237	3405253	3405254

11.5 КОМПЛЕКТУЮЩИЕ И ЗАПЧАСТИ

ОПИСАНИЕ			**КОД**		
			СИСТЕМА 01	**СИСТЕМА 04-06**	**СИСТЕМА 26**
Комплект уплотнений			3132000	3132001	
Манометр			20621	20620	
Всасывающийфильтр			3130052		
Электроконтакт поплавкокого типа			1655571		
Комплект визуального ур. смазки бака	3 л.		3289101		
	6 л.		1524435		
	11 л.		3289006		
	15 л.		3289008		
Шестеренчатый насос	350 cc /1500 об/мин		3099129		
	500 cc /1500 об/мин		3099130		
Электромотор	Трехфазный непрерывногодействия220/380 V50Hz - 90 W 4 полюса		3301374		
	Однофазный 110 V-50Hz – 90 W		3301375		
Панель управления (пластик)	Однофазный		1639077		
	Трехфазный		1639087		
Панель управления (сталь)	*Однофазный*		1639081		
	Трехфазный		1639089		
Реле давления	1-10 бар	NO	3291028		
		NC	3291031		
	10-20 бар	NO	3291034		
		NC	3291035		
	20-50 бар	NO	3291022		

		NC	3291021

12. ГАБАРИТЫ

Для более удобного технического обслуживания обеспечьте, по крайней мере, не менее 100 мм свободного пространства вокруг насоса.

Бак: 2.7 – 3 л.
Глубина: 138 мм

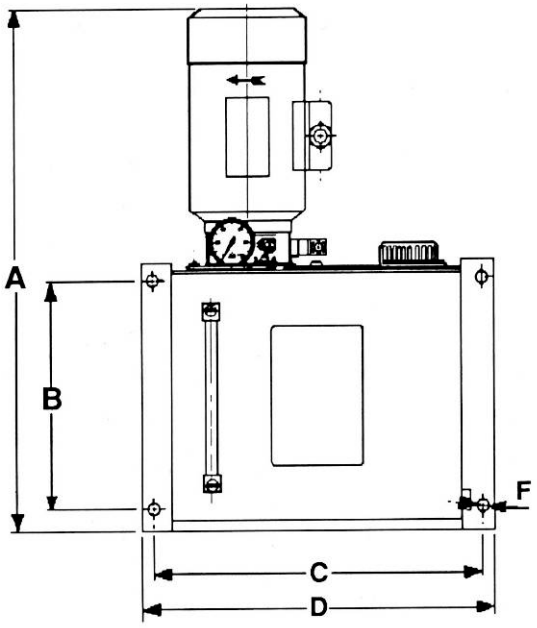

Versione con serbatoio
da 6 - 11 - 15 litri
Profondità : 184 mm

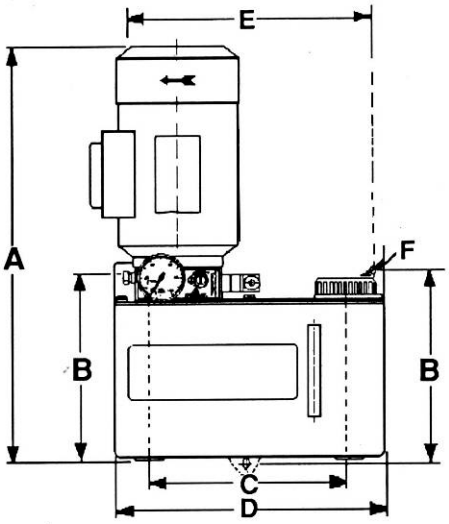

Versione con serbatoio
da 2,7 - 3 litri
Profondità : 138 mm

Бак: 6 – 11 – 15 л.
Глубина: 184 мм

Емкость бака		A		B		C		D		F - Диаметр-	
л.	gals	мм	in.	мм	in.	мм	in.	мм	in.	мм	in.
-	-	~ 300	~ 11.81	-	-	-	-	-	-	-	-
2.7	0.59	394	15.51	-	-	175	6.88	240	9.44	6.5	0.25
3	0.66	378	14.88	-	-	220	8.66				
6	1.32	482	18.97	205	8.07	305	12	327	12.87	11	0.43
11	2.42	630	24.80	365	14.37						
15	3.3	740	29.13	470	18.5						

13.ПЕРЕМЕЩЕНИЕИТРАНСПОРТИРОВКА

Передотправкойнасосупакованвкартоннуюкоробку. Во время транспортировки и хранения оборудования обратите внимание на указанное направлении на самих коробках.При получении, убедитесь в том, что упаковка не повреждена. Храните оборудование в сухом месте.

Из-за небольшого веса, перемещениенасоса может проводиться одним человеком.

***ВНИМАНИЕ*: Компоненты устройства могут выдержать температуры при хранении от -20 до + 65°C; во избежания повреждения, необходимо произвести запуск, когда устройство достигнет +5°C.**

14. МЕРЫ ПРЕДОСТОРОЖНОСТИ

Необходимовнимательноознакомитьсяспредупреждениямии опасностями, возникающими при эксплуатации. Персонал,путем изучения Руководства, долженвполноймереосознатьриски,существующиеприработенасоснойстанции.

Повреждение кабеля питания и блока корпуса может находиться в контакте с находящимися под напряжением частями высокого напряжения и, следовательно, представлять опасность для жизни:

- Во избежание поражения персонала электрическим током при прикосновении к частям оборудования, находящимся под напряжением, необходимо применять в сети электропитания дифференциальный автомат защиты (УЗО) на номинальный отключающий ток в 0,03 Ампер и временем отклика не более 1 сек.;

Отключающая способность дифференциального автомата должна быть не менее 10кА, а номинальный ток 4А.

- Убедитесь в целостности питающего кабеля и всего оборудования до его подключения и использования.
- В случае наличия повреждения электрокабеля или других частей станции, запрещается производить подключение и запуск насосной станции!
- ЗАПРЕЩАЕТСЯ использовать насос в агрессивных, взрыво- или огнеопасных средах или погружать его в таковые жидкости, кроме случаев заранее оговоренных с производителем.
- Используйте перчатки и защитные очки в соответствии с требованиями инструкций по безопасному использованию смазочных материалов.
- ЗАПРЕЩАЕТСЯ использовать смазочные материалы агрессивные к нитриловым (NBR) сальникам и уплотнениям; в случае возникновения каких-либо сомнений, обращаться в Тех. отдел DropsaSpA.
- ЗАПРЕЩАЕТСЯ игнорировать любые возможные опасности для здоровья персонала, а также нормы гигиены.

ВНИМАНИЕ! Все электрические компоненты и устройства управления должны быть заземлены.Это относится как к электрическим компонентам, так для и устройств управления. Заземляющий проводник должнен быть на 100мм длиннее, чем длина питающих проводников: при случайном отключении/размыкании кабеля, заземляющий провод должен быть отключен в последнюю очередь.

15. ПРОТИВОПОКАЗАНИЯ К ПРИМЕНЕНИЮ

Проверка соответствия требованиям и нормам безопасности предусматривает заполнение контрольных списков прилагающейся к технической документации.
Используются списки двух типов:

- Оценкарисков (UNIENISO 14121-1).
- Соблюдение основных требований безопасности (Директива на Оборудование –CE 06/42).

Ниже приведен список эксплуатационных рисков, которые не исключены в полной мере, но считаются приемлемыми:

- Поражение электрическим током: может происходить только в случае серьезной некомпетентности со стороны пользователя.
- Использование неподходящей смазки: ниже приведены категории жидкостей, которые несовместимы с функционированием насоса.*
- Контакт с вреднымижидкостями.

ЗАПРЕЩЕННЫЕ ЖИДКОСТИ	
Жидкость	**Опасность**
Смазки с абразивными добавками	Высокий уровень загрязнения
Смазки на силиконовой основе	Заклинивание насоса
Бензин-растворители–легковоспламеняющиеся	Пожар – взрыв – повреждение уплотняющих прокладок
Коррозивные жидкости	Коррозия деталей насоса – ущерб здоровью персонала
Вода	Окисление, коррозия устройства
Пищевыежидкости	Загрязнение

*** Для получения более подробной информации о совместимости продукта с специальными жидкостями, обращайтесь в технический отделDropsaSpA.**

16. ГАРАНТИЯ

На всю продукцию производимую и продаваемую компанией Dropsa действует гарантия на отсутствие дефектов на срок не менее 12 месяцев от даты поставки. Расширенная гарантия действует в следующих случаях:

Полная установка системы специалистами Dropsa: 24 месяца.

Компоненты: 12 месяцев от даты установки; в случае установки через 6 и более месяцев от даты отгрузки, гарантийный срок не превысит 18 месяцев от даты отгрузки.

В случае обнаружения неисправности, необходимо уведомить производителя указав в обязательном порядке подробное описание неисправности, код изделия(изделий), код заводских испытаний в формате xxxxxx-xxxxxx в случае его наличия, дату доставки и установки, а также условия эксплуатации. Dropsa незамедлительно рассмотрит поступившую информацию и на свое усмотрение предоставит либо данные по тех. обслуживонию, либо инструкции по возвращению продукции и авторизацию на произведения возврата (RMA) с соответствующими инструкциями по подготовке продукции к возврату.

После получения гарантийного оборудования и проведения тщательного обследования Dropsa оставляет за собой право выбора о проведении ремонте или же замены товара. В случае, если полученная продукция не содержит никаких дефектов, Dropsa оставляет за собой право взыскать с клиента стоимость административных, логистических и прочих связанных с заявленным случаем расходов.

Данная гарантия никаким образом не покрывает вред нанесенный имуществу, персоналу или третьим лицам в случаях неправильной эксплуатации, небрежности, естественного износа компонентов, вызванной химическими веществами коррозии, неправильной установки или в случаях эксплуатации, противоречащих заводским инструкциям и предписаниям. Гарантия автоматически теряет силу в случаях внесения любых несогласованных изменений в конструкцию.

Расходные материалы и скоропортящиеся продукты исключаются из данной либо любой другой гарантии.

Никакие прочие кроме вышеуказанных гарантийных обязательств не имеют силу и не подразумеваются, не покрывают случайный или косвенный возможный ущерб, травмы или непредвиденные затраты.

Приобретение и использование продукции Dropsa подразумевает принятие данных гарантийных условий. Изменения в стандартные условия гарантии могут быть внесены только после обязательного письменного подтверждения со стороны Dropsa.

17. ДЕКЛАРАЦИЯ СООТВЕТСТВИЯ СТАНДАРТАМ

Dropsa Spa
Via Benedetto Croce, 1
20090 Vimodrone (MI)
Italy

Tel.: (+39) 02. 250.79.1
Fax Sales: (+39) 02. 250.79.767
E-mail: sales@dropsa.it
Web site: http://www.dropsa.com

AN ISO 9001
APPROVED COMPANY

DICHIARAZIONE CE DI CONFORMITÁ/DECLARATION OF COMPLIANCE WITH STANDARDS/ DECLARATION DE CONFORMITE/KONFORMITÄTSERKLÄRUNG DES STANDARDS /DECLARACIÓN DE CONFORMIDAD/ДЕКЛАРАЦИЯСООТВЕТСТВИЯСТАНДАРТАМ

La società Dropsa S.p.A., con sedelegale in Milano, Via Besana,5/ Dropsa S.p.A., registered office in Milan, Via Besana,5 / Dropsa S.p.A. au Siège Social à Milan, Via Besana,5/ Dropsa S.p.A., Sitz in Milano, Via Besana 5/ La sociedad Dropsa S.p.a., con sede legal enMilán, Via Besana,5/Dropsa S.p.A, официальнымместонахождениемвг. Милан, ул.Бесана, № 5

DICHIARA /CERTIFIES / CERTIFIE/ ZERTIFIZIERT, DASS/ DECLARA/УДОСТОВЕРЯЕТ:

cheilprodottodenominato/that the product called/ le produitappelè/ das ProduktmitdemNamen/ el producto que se llama/чтоустройствоподназванием:

Descrizione/ Description/ Description/ Beschreibung/ Descripción/Описание:	**Электронасос** **Gear pump (electricaly driven)**
Nome Commerciale/Product Name/ Dénomination/ Handelsname/ Denominación/Коммерческое название:	**-**
Versioni/Versions/ Versions/ Versionen/ Versiones/ Версии:	**Все**
Codici/ Codes/ Códigos/Код:	**Серии 3404***/Серии3405*****

è conformeallecondizioniprevistedalleDirettive CEE /has been constructed in conformity with the Directives Of The Council Of The European Community on the standardization of the legislations of member states/ a étéconstruiteenconformité avec les Directives Du Conseil Des CommunautesEuropeennes/Entsprechend den Richtlinien des Rates Der Europäischen Union, für die Standarisierung der Legislative der Mitgliederstaaten, konstruiertwurde/cumple con las condicionesestablecidaspor las directivascomunitarias/соответствуетусловиям, изложенным в Директиве ЕС:

- 2006/42 CE Direttiva macchine /Machinery Directive/ Directive machines/ Maschinenrichtlinien/Maquinaria / Directiva Máquinas;
- 2006/95 CE Bassa tensione / Low Voltage Directive / Directive Basse Tension/ Niedrigspannungsrichtlinien/ Directiva de baja tensión/ Directiva de Baixa Tensão;

CE

La persona autorizzata a costituire il Fascicolo Tecnico c/presso Dropsa S.P.A.
The person authorized to compile the Technical File care of Dropsa S.P.A.

Technical Director:
Maurizio Greco
.....

Legal representative
Milena Gavazzi
.....

Vimodrone (MI), Gennaio 2012

COPIA DELL'ORIGINALE

18. ДИСТРИБЬЮТОРЫ

Dropsa S.p.A.
Via B. Croce,1
20090 Vimodrone (MI) Italy.
Tel: (+39) 02 - 250.79.1
Fax: (+39) 02 - 250.79.767
E-mail: sales@dropsa.it (Export)
E-mail: vendite@dropsa.it (National)

Dropsa (UK) Ltd
Unit 6, EghamBusinessVillage,
Egham,Surrey,TW20 8RB
Tel: (+44) 01784 - 431177
Fax: (+44) 01784 - 438598
E-mail: salesuk@dropsa.com

Dropsa USA Inc.
6645 Burroughs Ave
48314-2132 SrerlingHts,MiUs -USA
Tel: (+1) 586-566-1540
Fax: (+1) 586-566-1541
E-mail: salesusa@dropsa.com

Dropsa Gmbh
VolmerswertherStrasse 80
40221 Dusseldorf 1, Deutschland
Tel: (+49) 0211/39 4011
Fax:(+49) 0211/39 4013
E-mail: sales@dropsa.de

Dropsa Ame
23, Av.des.Morillons
Z.I. des Doucettes91140
Garges Les Gonesse, France
Tel: (+33) 01 39 93 00 33
Fax: (+33) 01 39 86 26 36
E-mail: salesfr@dropsa.com

Dropsa do BrazilInd. E Com. Ltda
Rua Sobralia 175,
Sao Paulo, Brazil
Tel: (+55) 011-5631-0007
Fax: (+55) 011-5631-9408
E-mail: salesbr@dropsa.com

Dropsa Lubrication Systems
Nr 8 Dongxing Road,
Songjiang Industrial Zone
(Shanghai) Co., Ltd
Tel: +86 (021) 67740275
Fax: +86 (021) 67740205
E-mail: china@dropsa.com

Dropsa AustraliaPty.
C20/148 Old Pittwater Road
Brookvale, NSW 2100
Tel: +61 (02) 9938 6644
Fax: +61 (02) 99 386 611
E-mail: salesau@dropsa.com

Web site: http://www.dropsa.com - E-mail: sales@dropsa.com